Schwank
Heating. Cooling. Systems.

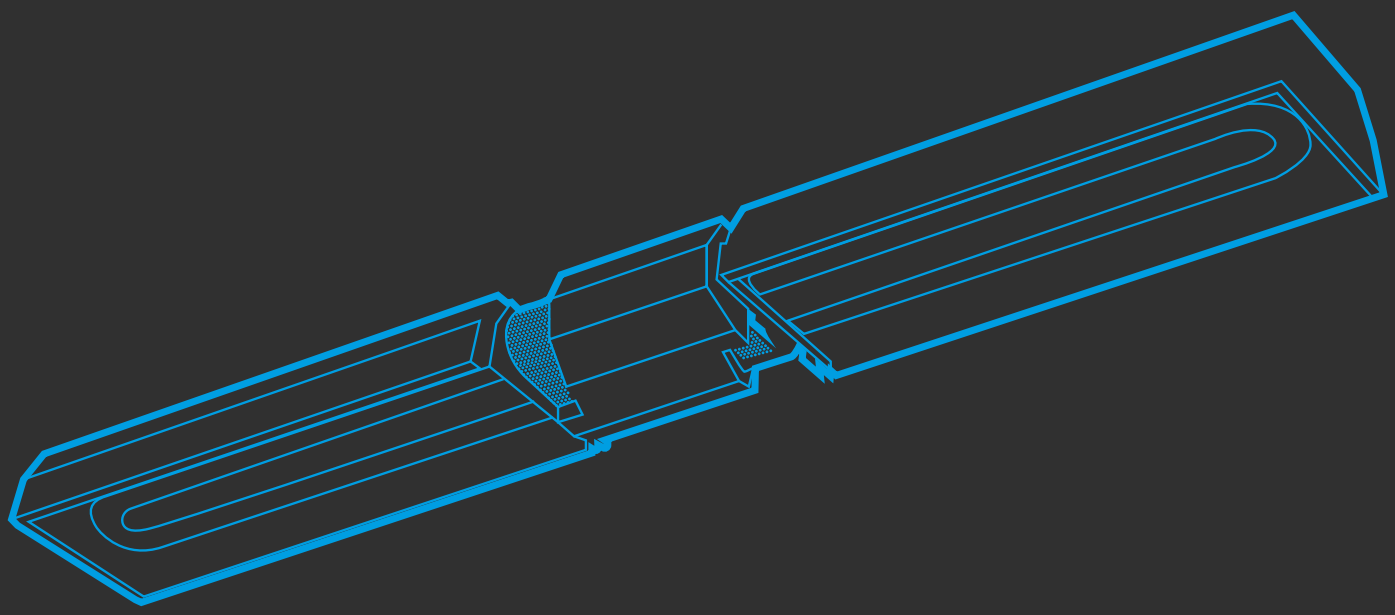

geniumSchwank

Wereldwijd eerste industriële waterstofverwarmer

Als multinationaal familiebedrijf biedt Schwank op maat gemaakte totaaloplossingen voor commerciële en industriële HVAC-systemen.

Al 90 jaar zijn we een gerenommeerde leider op het gebied van energie-efficiënte oplossingen.

TOP 100
Ranking des Mittelstands

DIE WELT

Handelsblatt
Top 100
Schwank GmbH

geniumSchwank - De toekomst vormgeven met waterstof

Kwaliteit in combinatie met maximale efficiëntie blijft onze passie. Na 5 jaar ontwikkeling presenteren we u met trots geniumSchwank, 's werelds eerste 100% waterstofverwarmer. Deze industriële verwarmer is uitgerust met een uniek, gepatenteerd branderontwerp en beschikt over een unieke hybride multigasbenadering. Deze geavanceerde technologie biedt zekerheid bij de planning voor investeerders en eigenaren, vooral tijdens de overgangsperiode van fossiele brandstoffen naar hernieuwbare energie.

Vandaag 100% aardgas, morgen 100% waterstof

Als de toevoer van waterstof niet onmiddellijk beschikbaar is, kan geniumSchwank eerst aardgas of LPG gebruiken. geniumSchwank kan eenvoudig worden aangepast aan waterstof met slechts een paar eenvoudige aanpassingen en kalibraties. Andere oplossingen op de markt kunnen alleen werken met maximaal 20% waterstof. geniumSchwank biedt dus een duurzame, langdurige planningszekerheid die geen enkel ander industrieel verwarmingssysteem kan bieden.

Slim, duurzaam, Schwank

Als wereldwijde marktleider voor industriële infraroodverwarming en als betrouwbare leverancier van HVAC-systemen streven we naar voortdurende innovatie. We bieden klimaatneutrale oplossingen voor commerciële en industriële toepassingen - van afzonderlijke verwarmers tot complexe kant-en-klare oplossingen, inclusief een compleet gebouwbeheersysteem.

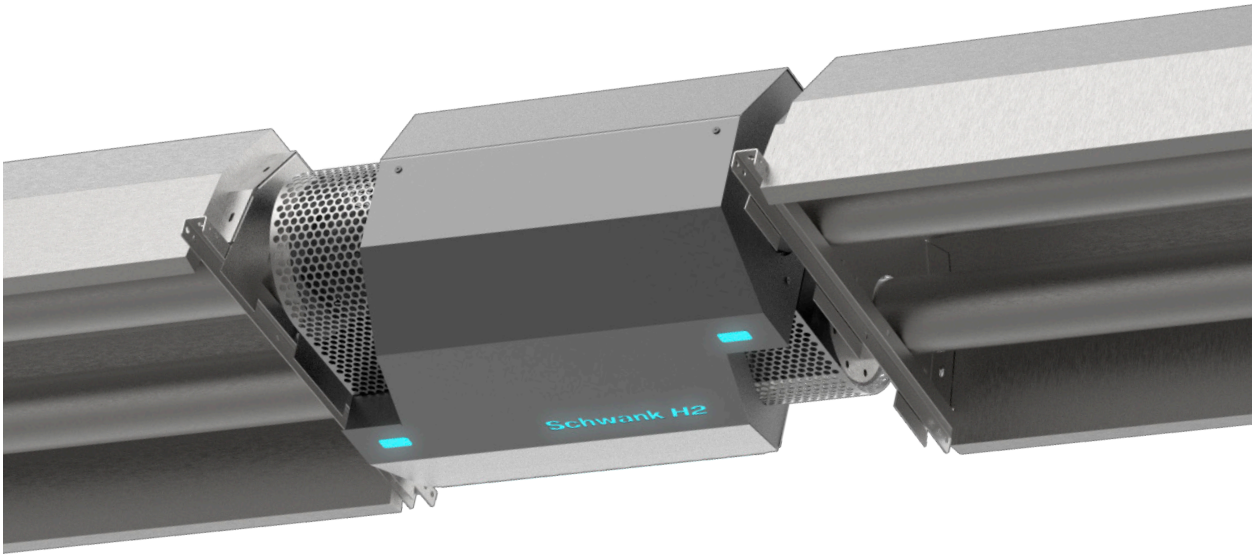

MADE IN GERMANY

De toekomst van industriële verwarming is nu

Nieuw. 100% Waterstof.

NOW CLIMATE NEUTRAL WITH SCHWANK

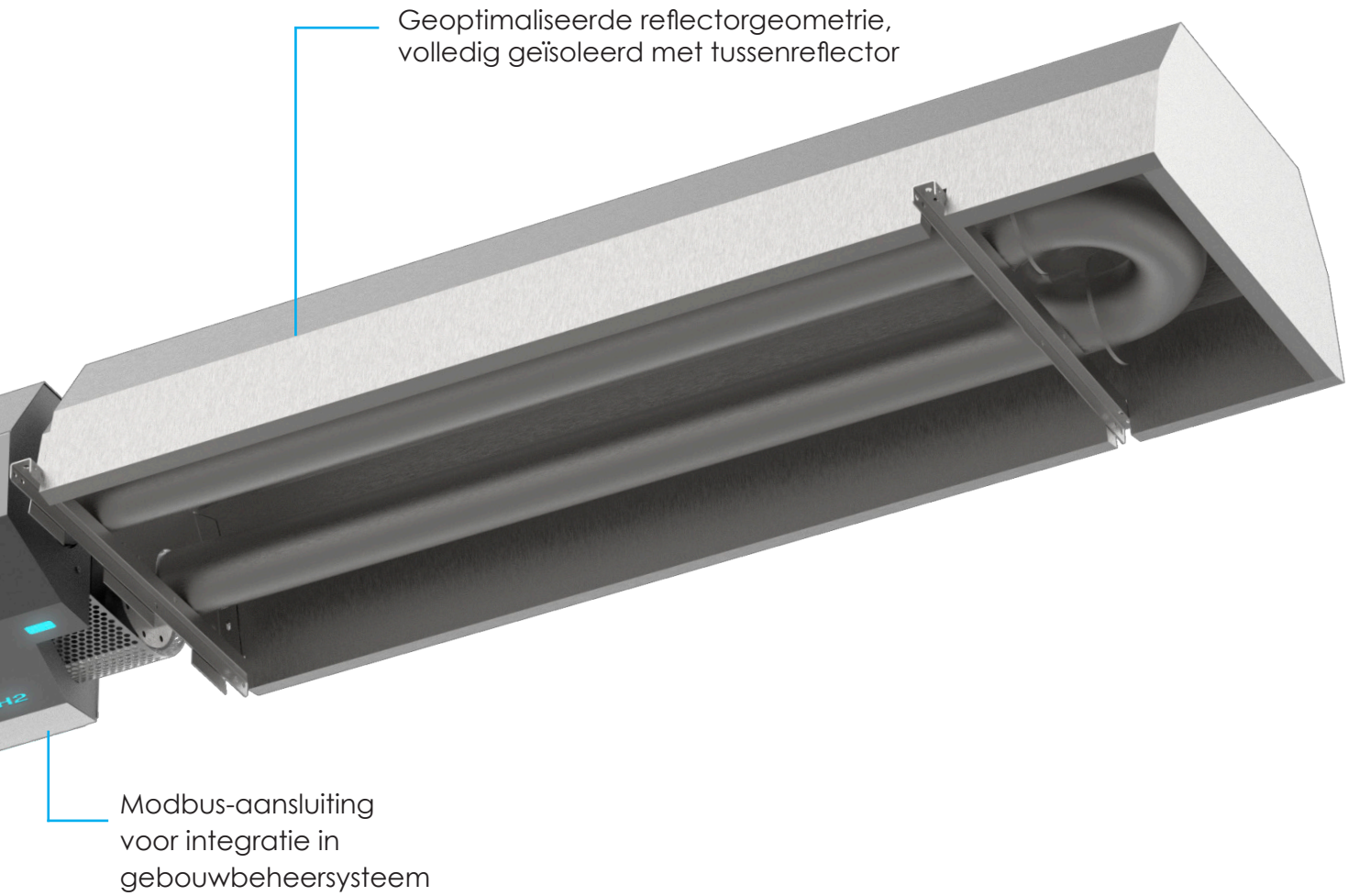

Een revolutie in infraroodverwarming

Deze efficiënte en betrouwbare technologie van infraroodverwarming zorgt voor een revolutie in de verwarming van industriële gebouwen. Verwarming is niet langer alleen een accessoire van een gebouw, maar een integraal onderdeel van duurzaamheid en het beheer van energiestromen. Door een langetermijninvestering in klimaatneutraliteit (CO2-vrij), hernieuwbare energiebronnen en flexibiliteit is het geniumSchwank is toonaangevend op het gebied van groene verwarmingstechnologieën. geniumSchwank is verkrijgbaar in vermogens van 15 kW tot 57 kW en in lengtes van 4 tot 13 meter.

geniumSchwank

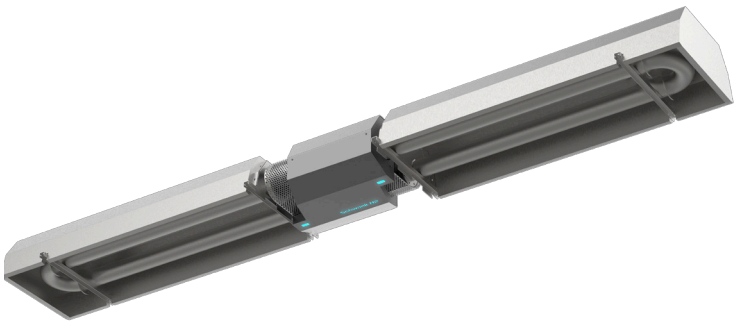

MADE IN GERMANY

Min. Aansluitdruk

	15 - 57 kW
Aardgas H	15 mbar
Aardgas L	20 mbar
Propaan	40 mbar
Waterstof	40 mbar

Uw voordelen:

- Multi-gasconversie: mogelijkheid om van fossiele brandstoffen (aardgas of LPG) over te schakelen op waterstof
- Seizoensrendement van 99%*
- Sterk reflecterende FERAN-reflector
- Reflectorbehuizing volledig geïsoleerd om convectiewarmteverliezen te minimaliseren
- Unieke reflectorgeometrie (95% emissiviteit)
- Volledig modulerend: van 75% tot 100% om zich aan te passen aan seizoensgebonden warmteverlies
- ModBus-mogelijkheid voor geoptimaliseerde bestuurbaarheid en connectiviteit

Technische gegevens

	315	320	630	635	950	960
Nominale Warmtebelasting (kW), Hi	15,0	20,0	27,0	35,0	48,0	57,0
Minimale Warmtebelasting (kW), Hi	11,5	15,0	20,5	26,5	36,0	43,0
Warmtegeleidingvermogen Calorische waarde, Hi [%], nominale Belasting	94,3	93,6	94,8	93,1	93,9	93,1
Calorische waarde, Hs [%], Deellast	96,1	95,5	96,0	95,3	95,6	95,4
Stralingsfactor, Hi (%), Deellast	81,9	82,0	81,1	82,2	82,0	81,5
Strahlungsfaktor, Hi (%), Nominale Belasting	80,6	80,8	80,0	80,3	81,1	80,7
Seizoensrendement (%)	**97,3**	**97,3**	**98,9**	**98,9**	**97,6**	**97,6**

* gemeten volgens DIN EN 416 bij DVGW testlaboratorium op 635

Dimensions geniumSchwank 315/320

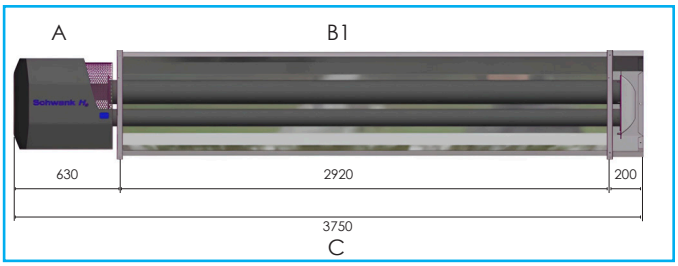

Dimensions geniumSchwank 630/635

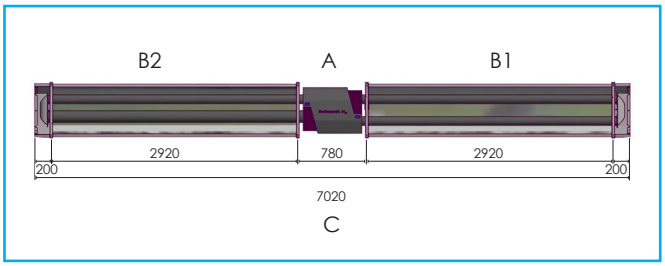

Dimensions geniumSchwank 950/960

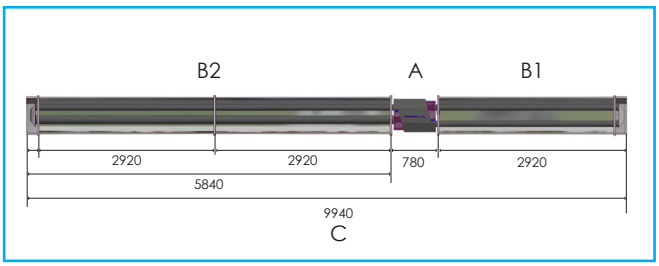

Dimensions geniumSchwank

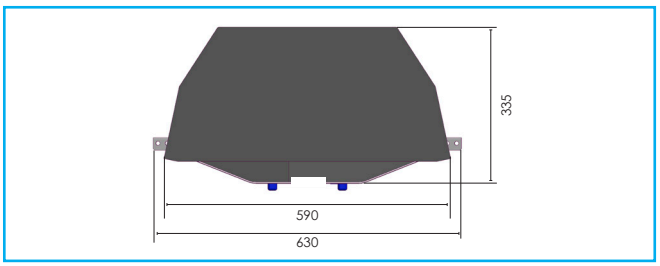

Afmetingeningen	315	320	630	635	950	960
A (mm)	630		780		780	
B1 (mm)	2920		2920		2920	
B2 (mm)	-		2920		5840	
C (mm)	3750		7020		9940	
Gewicht (kg)	110		232		285	

	315	320	630	635	950	960
Nominale Warmtebelasting (kW)	15,0	20,0	27,0	35,0	48,0	57,0
Aansluitwaarde Aardgas H / G 20 (m^3/h)*	1,50	2,00	2,80	3,51	4,81	5,70
Aansluitwaarde Aardgas L / G 25 (m^3/h)**	1,75	2,33	3,27	4,08	5,60	6,65
Aansluitwaarde Propaan / G 31 (kg/h)***	1,17	1,56	2,18	2,72	3,73	4,43
Aansluitwaarde Waterstof (m^3/h)*****	5,0	6,7	9,0	11,7	16,0	19,0
Max. Aansluitdruk (Aardgs / Propaan / Waterstof)	60 mbar					
Aansluiting Toevoerlucht / Afvoerlucht (mm)	100					
Energieverbruik (W)	30,0	45,0	59,0	75,0	175,0	202,0
Beschermingklasse	IP 20					
Gasaansluiting(extern)	R 1/2"				R 3 /4"	
Elektrische Aansluiting	230 V / Hz 50 ~					

Schwank Companies Worldwide

Germany - Headquarters

Schwank GmbH
Bremerhavener Str. 43 ▪ 50735 Köln
Tel.: +49-221-7176 0
info@schwank.de
www.schwank.de

Austria

Schwank Ges.m.b.H.
Hetmanekgasse 1b/3 ▪ 1230 Wien
Tel.: +43-1-609 1320
office@schwank.at
www.schwank.at

Benelux

Schwank BV
Vaart 7A ▪ 4206 CC Gorinchem
Tel.: +31-183 766050
schwank@schwank.nl
www.schwank.nl

China

Schwank HVAC Technology (Tianjin) Ltd. Co.
7a Jimei Industrial Park
Devel. Area ▪ 300385 Tianjin
Tel.: +86-22-87975319
info@schwank.cn
www.schwank.cn

Canada

Schwank Ltd.
5285 Bradco Blvd. ▪ Mississauga,
Ontario, L4W 2A6
Tel.: +1-877-446 3727
csr@schwankgroup.com
www.schwankgroup.com

Czech Republic

Schwank CZ, s.r.o.
Nám. Republiky 1 ▪ 614 00 Brno
Tel.: +420-545-211 530
info@schwank.cz
www.schwank.cz

Poland

Schwank Polska Sp. z.o.o.
ul. Krańcowa 65 ▪ 62-081 Przeźmierowo
Tel.: +48-32-201 05 58
info@schwank.pl
www.schwank.pl

Romania

Schwank SRL
bd. 9 Mai nr. 21 bl. B11/43-44 ▪
610127 Piatra Neamt
Tel.: +40-233-22 69 66
schwank@schwank.ro
www.schwank.ro

Slovak Republic

Schwank s.r.o.
Vajnorská 100/B ▪ 831 04 Bratislava
Tel.: +421-94-895 9535
info@schwank.sk
www.schwank.sk

United Kingdom

Schwank Ltd.
Unit D2, Armthorpe Business Park
Durham Lane ▪ Doncaster DN3 3DY
Tel.: +44-20-86413900
sales@schwank.co.uk
www.schwank.co.uk

USA

Schwank USA, Inc.
2 Schwank Way ▪ Waynesboro, GA 30830
Tel.: +1-877-446 3727
csr@schwankgroup.com
www.schwankgroup.com